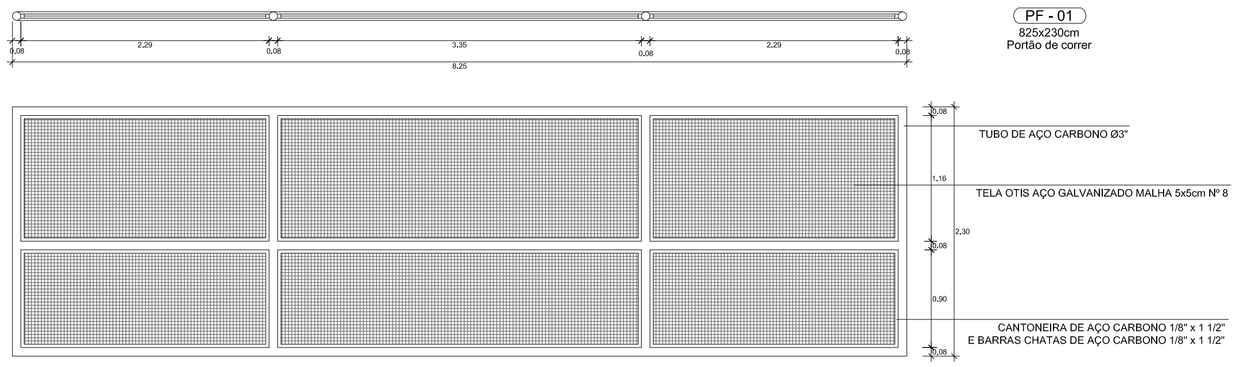

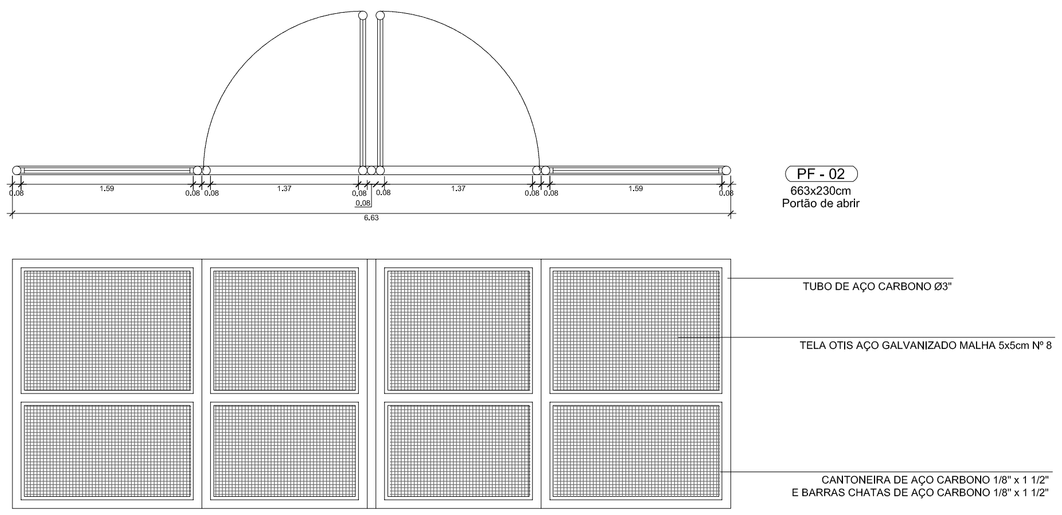

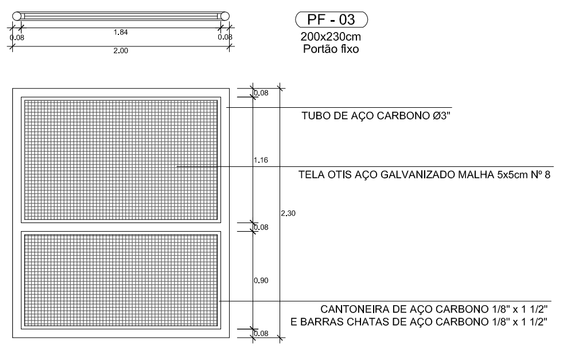

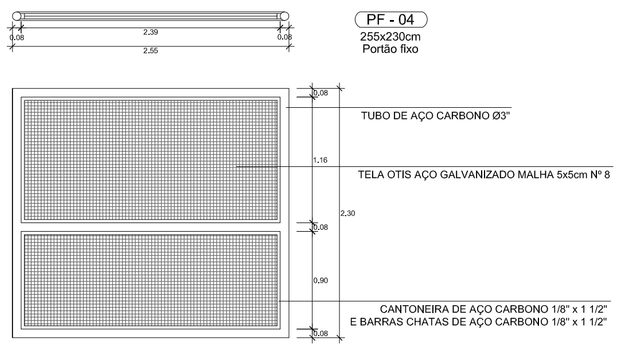

BONECO DE ESQUADRIAS
Esc.: 1/25

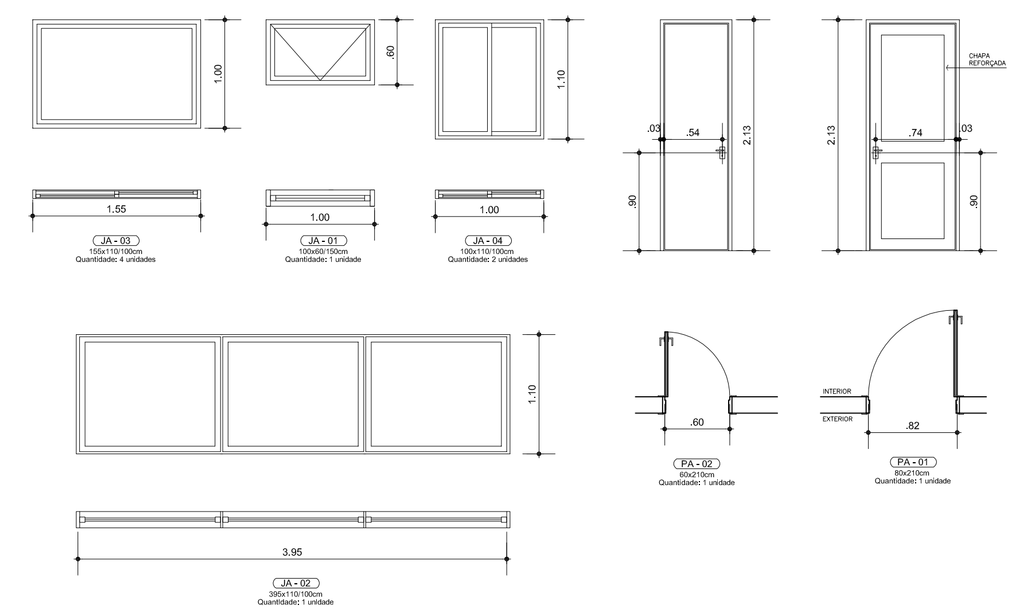

BONECO DE ESQUADRIAS
Esc.: 1/25

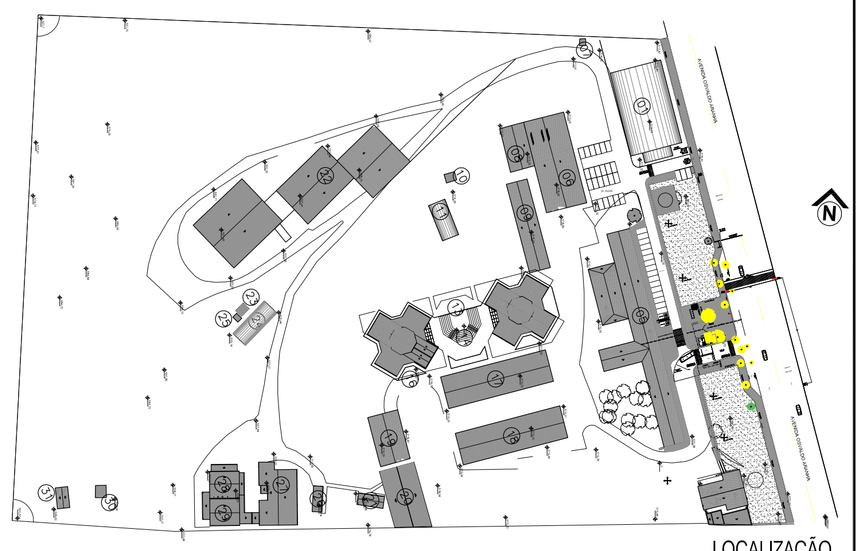

LOCALIZAÇÃO
ESC 1:750

REVISÃO	DESCRIÇÃO:	RESPONSÁVEL:	APROVAÇÃO:	DATA:
01	ALTERAÇÃO DA DIMENSÃO DA CIRCULAÇÃO DO ACESSO DE VEÍCULOS	ARQ. BEATRIZ	-	07/06/2013

INSTITUTO FEDERAL DE EDUCAÇÃO, CIÊNCIA E TECNOLOGIA
RIO GRANDE DO SUL

CÂMPUS BENTO GONÇALVES
Av. Oswaldo Aranha,540
Bairro Juventude da Enologia
BENTO GONÇALVES/RS

ASSUNTO:
PROJETO ARQUITETÔNICO

OBRA: PÓRTICO

CONTEÚDO: DETALHAMENTO ESQUADRIAS

PROJETO:
BEATRIZ PORTANOVA DE OLIVEIRA
Arquiteta Urbanista - CAU A31580-0

(NOME DO TÉCNICO RESPONSÁVEL)
Arquiteto - CREA XXXXXX

EXECUÇÃO:
(NOME DO TÉCNICO RESPONSÁVEL)
Arquiteto - CREA XXXXXX

(NOME DO TÉCNICO RESPONSÁVEL)
Arquiteto - CREA XXXXXX

PROPRIETÁRIO:
INSTITUTO FEDERAL DO RIO GRANDE DO SUL - dpo@ifrs.edu.br

ARQUIVO: BENTO_PROJ_PÓRTICO_ESQUADRIAS_ARQ03.DWG

ESCALA: INDICADA

ÁREA CONSTRUÍDA: 149,75m²

DESENHO: ARQ. BEATRIZ

DATA: 02/07/2013

PRANCHA: A03

FORMATO A1

ISAR ESPESSURAS
BAIXO EM PRETO

Cor des.	Esp. (mm)	Cor des.
1	0,1	07
2	0,2	07
3	0,3	07
4	0,4	07
5	0,5	07
6	0,6	07
7	0,7	07
8	0,1	07
9	0,1	07

ISAR ESPESSURAS
BAIXO EM CORES

10	0,15	01
22	0,15	22
50	0,15	02
74	0,15	04
92	0,15	03
130	0,15	04
170	0,15	03
220	0,15	06

ISAR ESPESSURAS
BAIXO EM CINZA

251	0,15	05E
252	0,15	01E
253	0,15	05E
254	0,15	04E
255	0,15	03E